女子シングルス（WS）

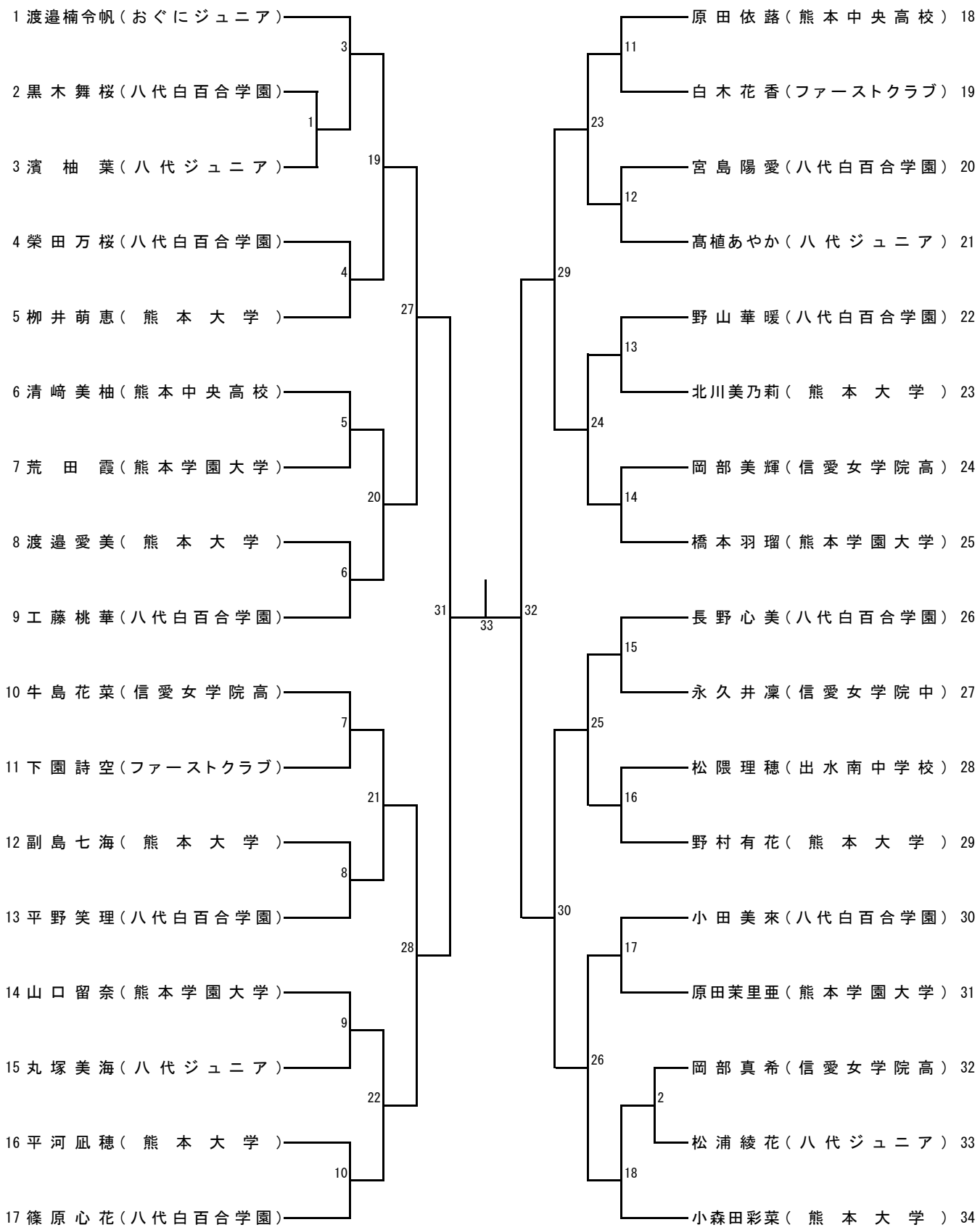
1 渡邉楠令帆（おぐにジュニア）
2 黒木舞桜（八代白百合学園）
3 濱　柚　葉（八代ジュニア）
4 榮田万桜（八代白百合学園）
5 柳井萌恵（熊本大学）
6 清崎美柚（熊本中央高校）
7 荒　田　霞（熊本学園大学）
8 渡邉愛美（熊本大学）
9 工藤桃華（八代白百合学園）
10 牛島花菜（信愛女学院高）
11 下園詩空（ファーストクラブ）
12 副島七海（熊本大学）
13 平野笑理（八代白百合学園）
14 山口留奈（熊本学園大学）
15 丸塚美海（八代ジュニア）
16 平河凪穂（熊本大学）
17 篠原心花（八代白百合学園）
原田依蕗（熊本中央高校） 18
白木花香（ファーストクラブ） 19
宮島陽愛（八代白百合学園） 20
髙植あやか（八代ジュニア） 21
野山華暖（八代白百合学園） 22
北川美乃莉（熊本大学） 23
岡部美輝（信愛女学院高） 24
橋本羽瑠（熊本学園大学） 25
長野心美（八代白百合学園） 26
永久井凜（信愛女学院中） 27
松隈理穂（出水南中学校） 28
野村有花（熊本大学） 29
小田美來（八代白百合学園） 30
原田茉里亜（熊本学園大学） 31
岡部真希（信愛女学院高） 32
松浦綾花（八代ジュニア） 33
小森田彩菜（熊本大学） 34
1
2
3
4
5
6
7
8
9
10
11
12
13
14
15
16
17
18
19
20
21
22
23
24
25
26
27
28
29
30
31
32
33