# 女子ダブルス（WD）

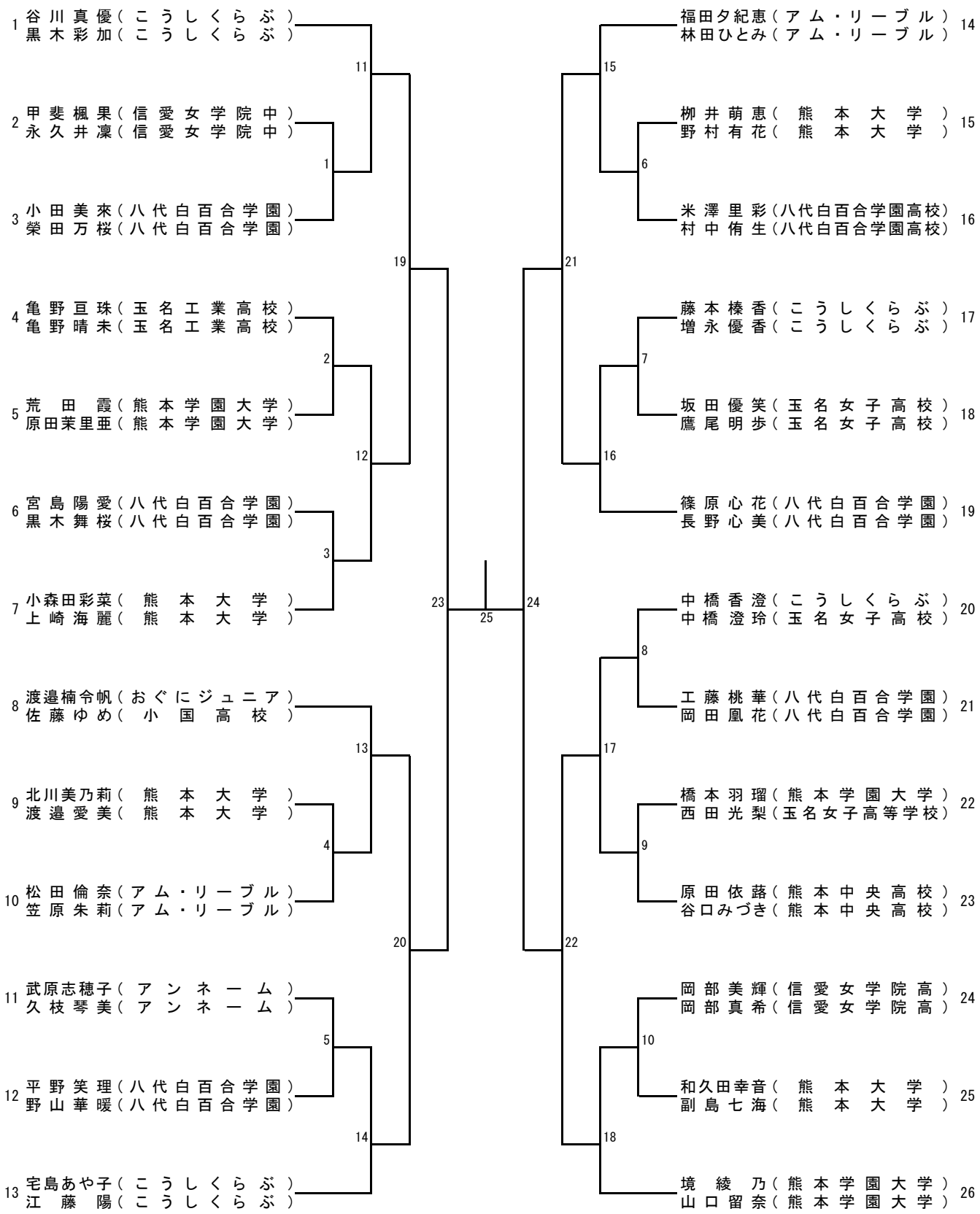
1 谷川真優（こうしくらぶ）
黒木彩加（こうしくらぶ）
2 甲斐楓果（信愛女学院中）
永久井凜（信愛女学院中）
3 小田美來（八代白百合学園）
榮田万桜（八代白百合学園）
4 亀野亘珠（玉名工業高校）
亀野晴未（玉名工業高校）
5 荒田霞（熊本学園大学）
原田茉里亜（熊本学園大学）
6 宮島陽愛（八代白百合学園）
黒木舞桜（八代白百合学園）
7 小森田彩菜（熊本大学）
上崎海麗（熊本大学）
8 渡邉楠令帆（おぐにジュニア）
佐藤ゆめ（小国高校）
9 北川美乃莉（熊本大学）
渡邉愛美（熊本大学）
10 松田倫奈（アム・リーブル）
笠原朱莉（アム・リーブル）
11 武原志穂子（アンネーム）
久枝琴美（アンネーム）
12 平野笑理（八代白百合学園）
野山華暖（八代白百合学園）
13 宅島あや子（こうしくらぶ）
江藤陽（こうしくらぶ）
14 福田夕紀恵（アム・リーブル）
林田ひとみ（アム・リーブル）
15 柳井萌恵（熊本大学）
野村有花（熊本大学）
16 米澤里彩（八代白百合学園高校）
村中侑生（八代白百合学園高校）
17 藤本榛香（こうしくらぶ）
増永優香（こうしくらぶ）
18 坂田優笑（玉名女子高校）
鷹尾明歩（玉名女子高校）
19 篠原心花（八代白百合学園）
長野心美（八代白百合学園）
20 中橋香澄（こうしくらぶ）
中橋澄玲（玉名女子高校）
21 工藤桃華（八代白百合学園）
岡田凰花（八代白百合学園）
22 橋本羽瑠（熊本学園大学）
西田光梨（玉名女子高等学校）
23 原田依蕗（熊本中央高校）
谷口みづき（熊本中央高校）
24 岡部美輝（信愛女学院高）
岡部真希（信愛女学院高）
25 和久田幸音（熊本大学）
副島七海（熊本大学）
26 境綾乃（熊本学園大学）
山口留奈（熊本学園大学）
1
2
3
4
5
6
7
8
9
10
11
12
13
14
15
16
17
18
19
20
21
22
23
24
25