男子シングルス(MS)

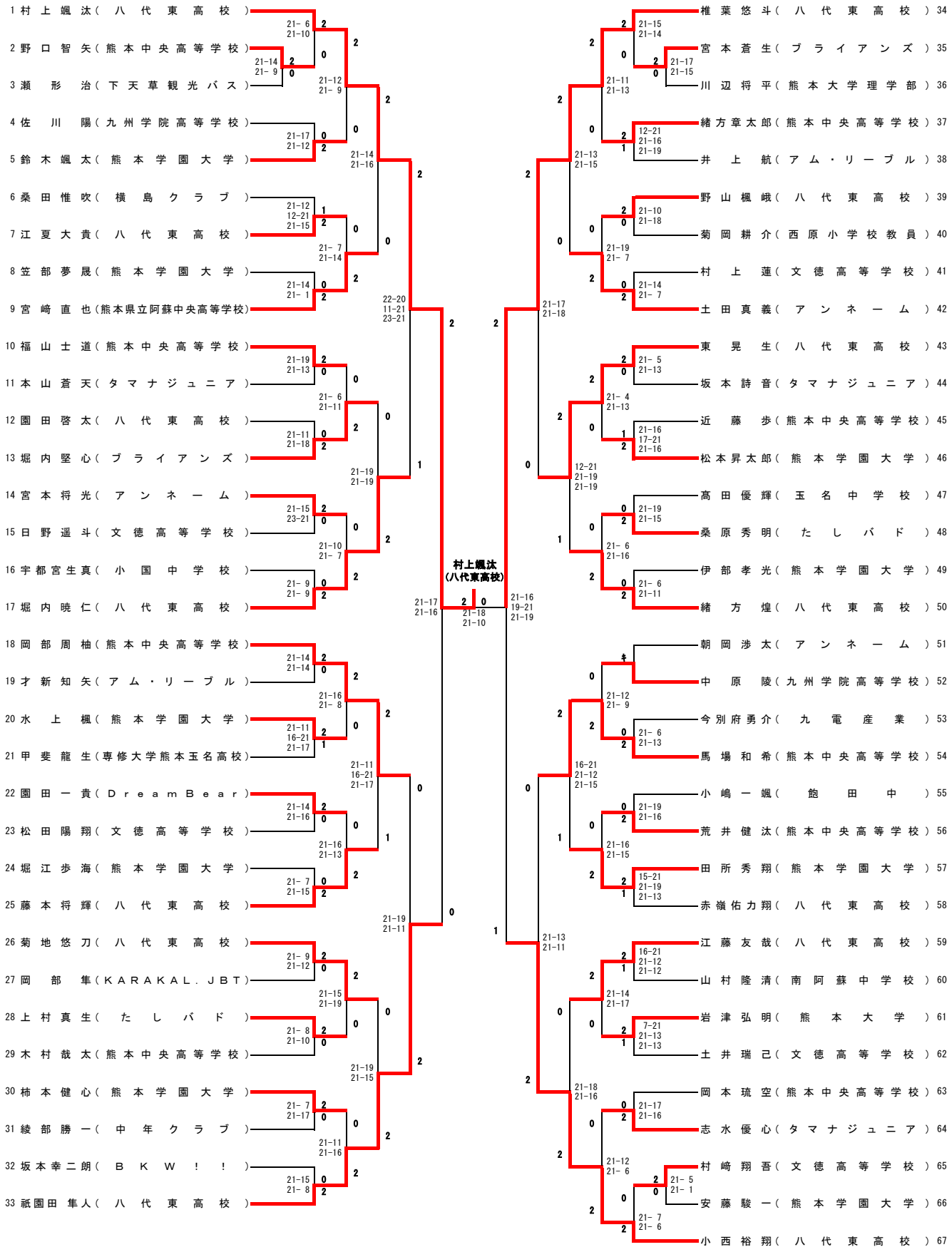
1 村上颯汰(八代東高校)
2 野口智矢(熊本中央高等学校)
3 瀬形治(下天草観光バス)
4 佐川陽(九州学院高等学校)
5 鈴木颯太(熊本学園大学)
6 桑田惟吹(横島クラブ)
7 江夏大貴(八代東高校)
8 笠部夢晟(熊本学園大学)
9 宮崎直也(熊本県立阿蘇中央高等学校)
10 福山士道(熊本中央高等学校)
11 本山蒼天(タマナジュニア)
12 園田啓太(八代東高校)
13 堀内堅心(ブライアンズ)
14 宮本将光(アンネーム)
15 日野遥斗(文徳高等学校)
16 宇都宮生真(小国中学校)
17 堀内暁仁(八代東高校)
18 岡部周柚(熊本中央高等学校)
19 才新知矢(アム・リーブル)
20 水上楓(熊本学園大学)
21 甲斐龍生(専修大学熊本玉名高校)
22 園田一貴(DreamBear)
23 松田陽翔(文徳高等学校)
24 堀江歩海(熊本学園大学)
25 藤本将輝(八代東高校)
26 菊地悠刀(八代東高校)
27 岡部隼(KARAKAL.JBT)
28 上村真生(たしバド)
29 木村哉太(熊本中央高等学校)
30 柿本健心(熊本学園大学)
31 綾部勝一(中年クラブ)
32 坂本幸二朗(BKW!!)
33 祇園田隼人(八代東高校)
34 椎葉悠斗(八代東高校)
35 宮本蒼生(ブライアンズ)
36 川辺将平(熊本大学理学部)
37 緒方章太郎(熊本中央高等学校)
38 井上航(アム・リーブル)
39 野山楓峨(八代東高校)
40 菊岡耕介(西原小学校教員)
41 村上蓮(文徳高等学校)
42 土田真義(アンネーム)
43 東晃生(八代東高校)
44 坂本詩音(タマナジュニア)
45 近藤歩(熊本中央高等学校)
46 松本昇太郎(熊本学園大学)
47 髙田優輝(玉名中学校)
48 桑原秀明(たしバド)
49 伊部孝光(熊本学園大学)
50 緒方煌(八代東高校)
51 朝岡渉太(アンネーム)
52 中原陵(九州学院高等学校)
53 今別府勇介(九電産業)
54 馬場和希(熊本中央高等学校)
55 小嶋一颯(飽田中)
56 荒井健汰(熊本中央高等学校)
57 田所秀翔(熊本学園大学)
58 赤嶺佑力翔(八代東高校)
59 江藤友哉(八代東高校)
60 山村隆清(南阿蘇中学校)
61 岩津弘明(熊本大学)
62 土井瑞己(文徳高等学校)
63 岡本琉空(熊本中央高等学校)
64 志水優心(タマナジュニア)
65 村崎翔吾(文徳高等学校)
66 安藤駿一(熊本学園大学)
67 小西裕翔(八代東高校)
村上颯汰
(八代東高校)