男子ダブルスＭＤ

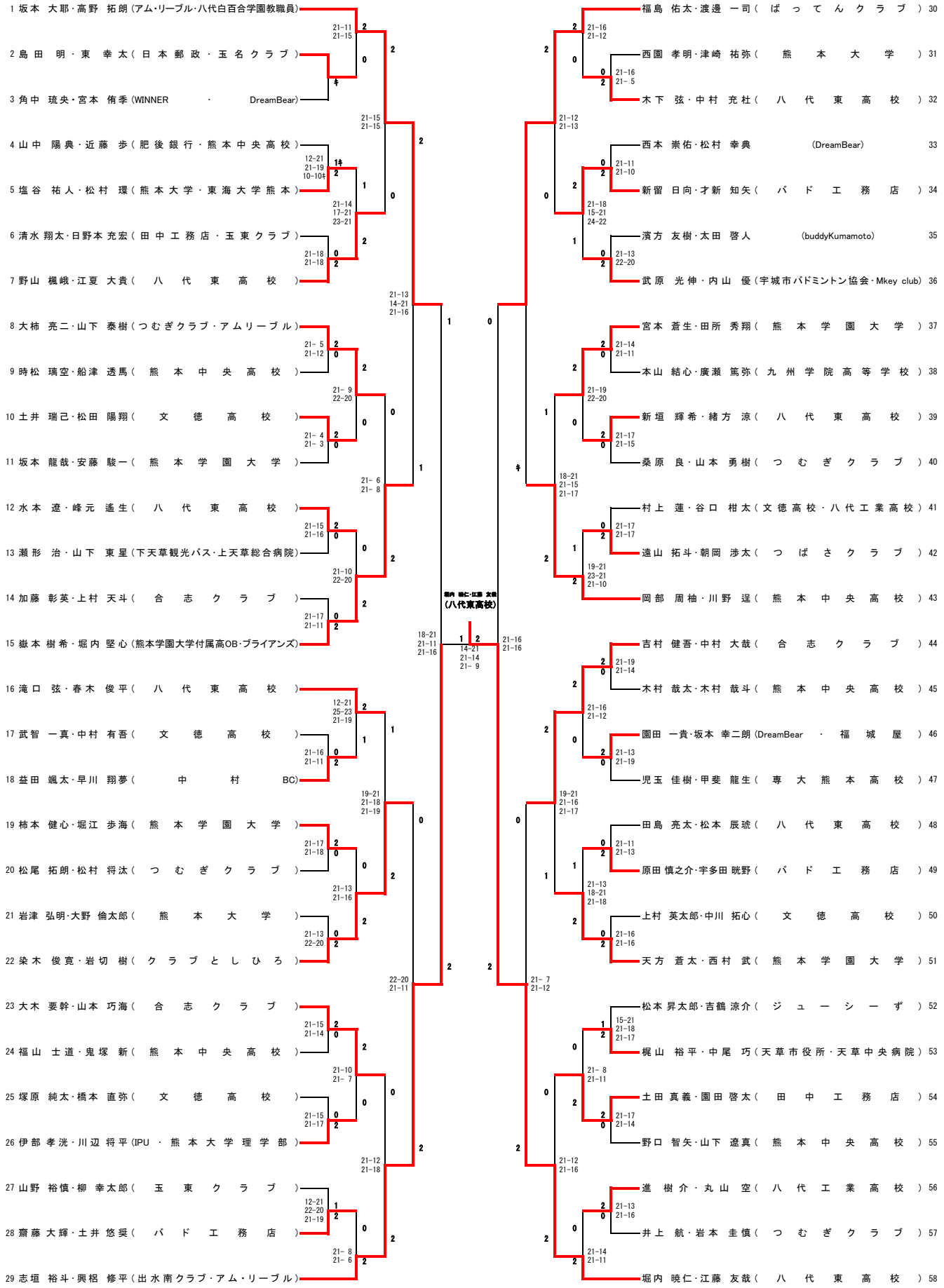
1 坂本 大耶・高野 拓朗（アム・リーブル・八代白百合学園教職員）
2 島田 明・東 幸太（日本郵政・玉名クラブ）
3 角中 琉央・宮本 侑季（WINNER ・ DreamBear）
4 山中 陽典・近藤 歩（肥後銀行・熊本中央高校）
5 塩谷 祐人・松村 環（熊本大学・東海大学熊本）
6 清水 翔太・日野本 充宏（田中工務店・玉東クラブ）
7 野山 楓峨・江夏 大貴（八代東高校）
8 大柿 亮二・山下 泰樹（つむぎクラブ・アムリーブル）
9 時松 璃空・船津 透馬（熊本中央高校）
10 土井 瑞己・松田 陽翔（文徳高校）
11 坂本 龍哉・安藤 駿一（熊本学園大学）
12 水本 遼・峰元 遙生（八代東高校）
13 瀬形 治・山下 東星（下天草観光バス・上天草総合病院）
14 加藤 彰英・上村 天斗（合志クラブ）
15 嶽本 樹希・堀内 堅心（熊本学園大学付属高OB・ブライアンズ）
16 滝口 弦・春木 俊平（八代東高校）
17 武智 一真・中村 有吾（文徳高校）
18 益田 颯太・早川 翔夢（中村BC）
19 柿本 健心・堀江 歩海（熊本学園大学）
20 松尾 拓朗・松村 将汰（つむぎクラブ）
21 岩津 弘明・大野 倫太郎（熊本大学）
22 染木 俊寛・岩切 樹（クラブとしひろ）
23 大木 要幹・山本 巧海（合志クラブ）
24 福山 士道・鬼塚 新（熊本中央高校）
25 塚原 純太・橋本 直弥（文徳高校）
26 伊部 孝洸・川辺 将平（IPU・熊本大学理学部）
27 山野 裕慎・柳 幸太郎（玉東クラブ）
28 齋藤 大輝・土井 悠奨（バド工務店）
29 志垣 裕斗・興梠 修平（出水南クラブ・アム・リーブル）
30 福島 佑太・渡邊 一司（ぱってんクラブ）
31 西園 孝明・津崎 祐弥（熊本大学）
32 木下 弦・中村 充杜（八代東高校）
33 西本 崇佑・松村 幸典（DreamBear）
34 新留 日向・才新 知矢（バド工務店）
35 濱方 友樹・太田 啓人（buddyKumamoto）
36 武原 光伸・内山 優（宇城市バドミントン協会・Mkey club）
37 宮本 蒼生・田所 秀翔（熊本学園大学）
38 本山 結心・廣瀬 篤弥（九州学院高等学校）
39 新垣 輝希・緒方 涼（八代東高校）
40 桑原 良・山本 勇樹（つむぎクラブ）
41 村上 蓮・谷口 柑太（文徳高校・八代工業高校）
42 遠山 拓斗・朝岡 渉太（つばさクラブ）
43 岡部 周柚・川野 逞（熊本中央高校）
44 吉村 健吾・中村 大哉（合志クラブ）
45 木村 哉太・木村 哉斗（熊本中央高校）
46 園田 一貴・坂本 幸二朗（DreamBear・福城屋）
47 児玉 佳樹・甲斐 龍生（専大熊本高校）
48 田島 亮太・松本 辰琥（八代東高校）
49 原田 慎之介・宇多田 晄野（バド工務店）
50 上村 英太郎・中川 拓心（文徳高校）
51 天方 蒼太・西村 武（熊本学園大学）
52 松本 昇太郎・吉鶴 涼介（ジューシーズ）
53 梶山 裕平・中尾 巧（天草市役所・天草中央病院）
54 土田 真義・園田 啓太（田中工務店）
55 野口 智矢・山下 遼真（熊本中央高校）
56 進 樹介・丸山 空（八代工業高校）
57 井上 航・岩本 圭慎（つむぎクラブ）
58 堀内 暁仁・江藤 友哉（八代東高校）
堀内 暁仁・江藤 友哉
（八代東高校）

女子ダブルス（ＷＤ）

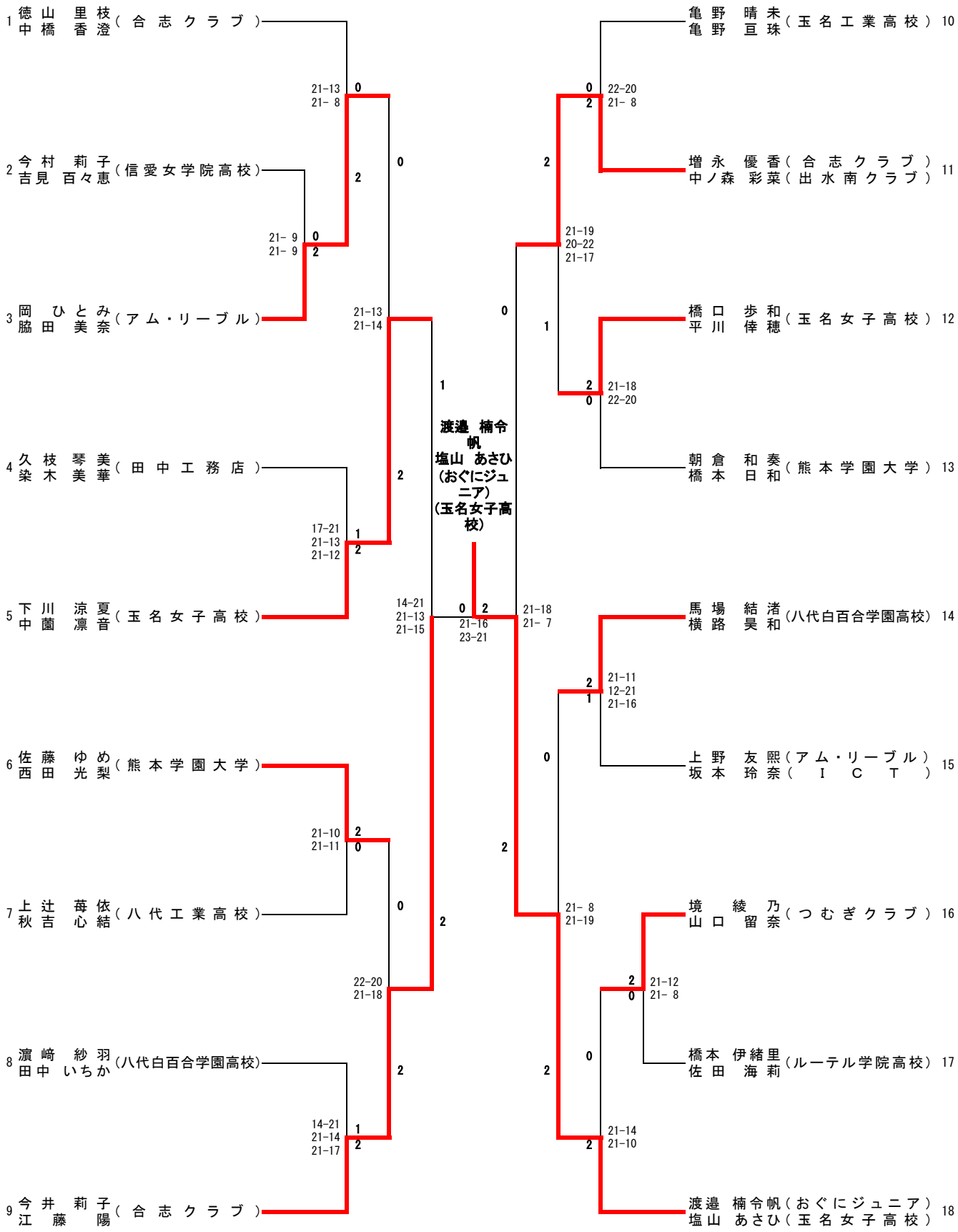
1 徳山 里枝 中橋 香澄（合志クラブ）
2 今村 莉子 吉見 百々恵（信愛女学院高校）
3 岡 ひとみ 脇田 美奈（アム・リーブル）
4 久枝 琴美 染木 美華（田中工務店）
5 下川 涼夏 中薗 凛音（玉名女子高校）
6 佐藤 ゆめ 西田 光梨（熊本学園大学）
7 上辻 苺依 秋吉 心結（八代工業高校）
8 濱崎 紗羽 田中 いちか（八代白百合学園高校）
9 今井 莉子 江藤 陽（合志クラブ）
10 亀野 晴未 亀野 亘珠（玉名工業高校）
11 増永 優香（合志クラブ） 中ノ森 彩菜（出水南クラブ）
12 橋口 歩和 平川 倖穂（玉名女子高校）
13 朝倉 和奏 橋本 日和（熊本学園大学）
14 馬場 結渚 横路 昊和（八代白百合学園高校）
15 上野 友熙（アム・リーブル） 坂本 玲奈（ＩＣＴ）
16 境 綾乃 山口 留奈（つむぎクラブ）
17 橋本 伊緒里 佐田 海莉（ルーテル学院高校）
18 渡邉 楠令帆（おぐにジュニア） 塩山 あさひ（玉名女子高校）
21-13 21- 8
21- 9 21- 9
21-13 21-14
17-21 21-13 21-12
14-21 21-13 21-15
21-16 23-21
21-10 21-11
22-20 21-18
14-21 21-14 21-17
22-20 21- 8
21-19 20-22 21-17
21-18 22-20
21-18 21- 7
21-11 12-21 21-16
21- 8 21-19
21-12 21- 8
21-14 21-10
渡邉 楠令帆 塩山 あさひ（おぐにジュニア）（玉名女子高校）