男子シングルスＭＳ

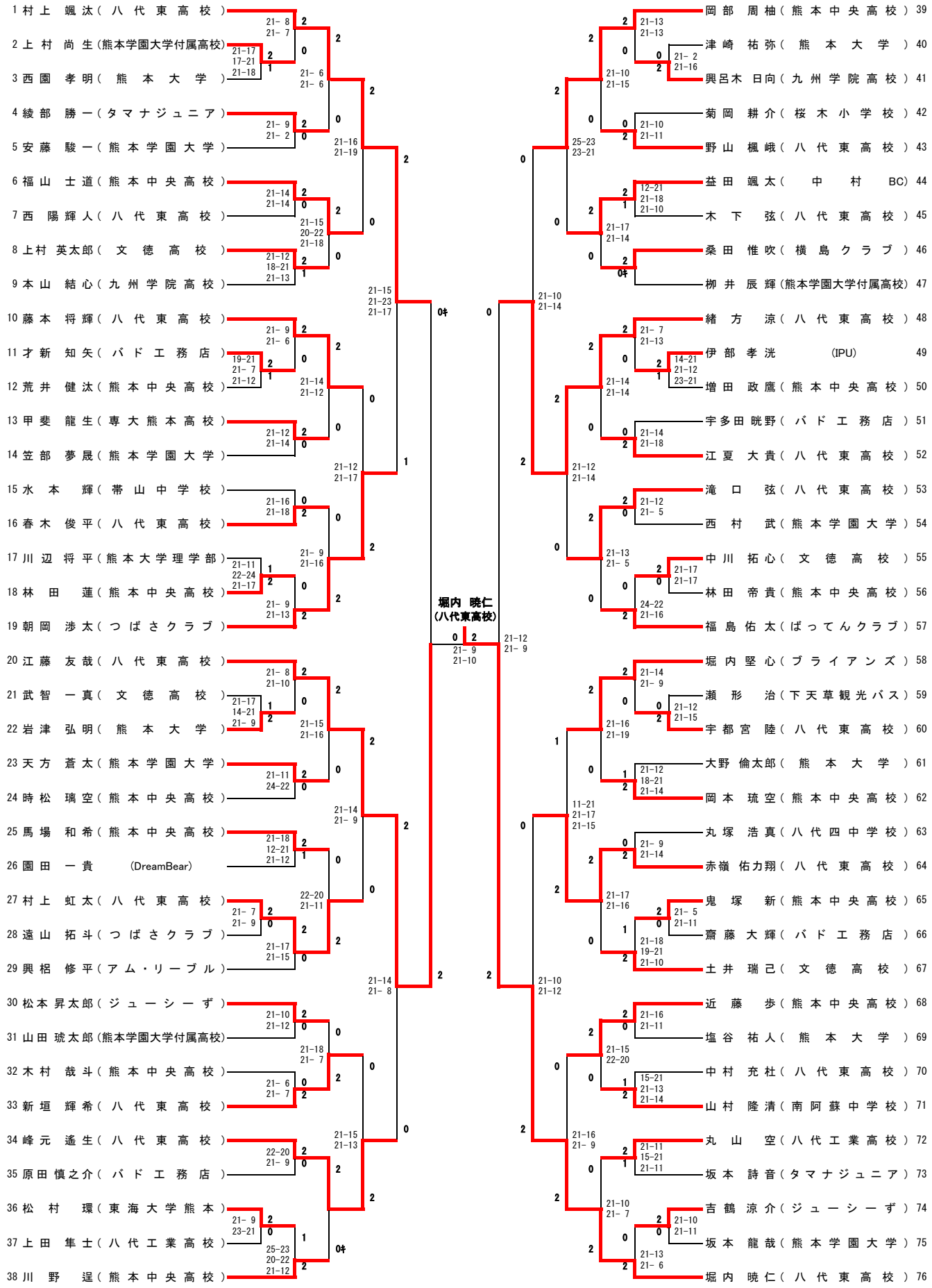
1 村上 颯汰（八代東高校）
2 上村 尚生（熊本学園大学付属高校）
3 西園 孝明（熊本大学）
4 綾部 勝一（タマナジュニア）
5 安藤 駿一（熊本学園大学）
6 福山 士道（熊本中央高校）
7 西 陽輝人（八代東高校）
8 上村 英太郎（文徳高校）
9 本山 結心（九州学院高校）
10 藤本 将輝（八代東高校）
11 才新 知矢（バド工務店）
12 荒井 健汰（熊本中央高校）
13 甲斐 龍生（専大熊本高校）
14 笠部 夢晟（熊本学園大学）
15 水本 輝（帯山中学校）
16 春木 俊平（八代東高校）
17 川辺 将平（熊本大学理学部）
18 林田 蓮（熊本中央高校）
19 朝岡 渉太（つばさクラブ）
20 江藤 友哉（八代東高校）
21 武智 一真（文徳高校）
22 岩津 弘明（熊本大学）
23 天方 蒼太（熊本学園大学）
24 時松 璃空（熊本中央高校）
25 馬場 和希（熊本中央高校）
26 園田 一貴 (DreamBear)
27 村上 虹太（八代東高校）
28 遠山 拓斗（つばさクラブ）
29 興梠 修平（アム・リーブル）
30 松本 昇太郎（ジューシーズ）
31 山田 琥太郎（熊本学園大学付属高校）
32 木村 哉斗（熊本中央高校）
33 新垣 輝希（八代東高校）
34 峰元 遙生（八代東高校）
35 原田 慎之介（バド工務店）
36 松村 環（東海大学熊本）
37 上田 隼士（八代工業高校）
38 川野 逞（熊本中央高校）
39 岡部 周柚（熊本中央高校）
40 津崎 祐弥（熊本大学）
41 興呂木 日向（九州学院高校）
42 菊岡 耕介（桜木小学校）
43 野山 楓峨（八代東高校）
44 益田 颯太（中村BC）
45 木下 弦（八代東高校）
46 桑田 惟吹（横島クラブ）
47 柳井 辰輝（熊本学園大学付属高校）
48 緒方 涼（八代東高校）
49 伊部 孝洸 (IPU)
50 増田 政鷹（熊本中央高校）
51 宇多田 晄野（バド工務店）
52 江夏 大貴（八代東高校）
53 滝口 弦（八代東高校）
54 西村 武（熊本学園大学）
55 中川 拓心（文徳高校）
56 林田 帝貴（熊本中央高校）
57 福島 佑太（ばってんクラブ）
58 堀内 堅心（ブライアンズ）
59 瀬形 治（下天草観光バス）
60 宇都宮 陸（八代東高校）
61 大野 倫太郎（熊本大学）
62 岡本 琉空（熊本中央高校）
63 丸塚 浩真（八代四中学校）
64 赤嶺 佑力翔（八代東高校）
65 鬼塚 新（熊本中央高校）
66 齋藤 大輝（バド工務店）
67 土井 瑞己（文徳高校）
68 近藤 歩（熊本中央高校）
69 塩谷 祐人（熊本大学）
70 中村 充杜（八代東高校）
71 山村 隆清（南阿蘇中学校）
72 丸山 空（八代工業高校）
73 坂本 詩音（タマナジュニア）
74 吉鶴 涼介（ジューシーズ）
75 坂本 龍哉（熊本学園大学）
76 堀内 暁仁（八代東高校）
堀内 暁仁
(八代東高校)

女子シングルスＷＳ

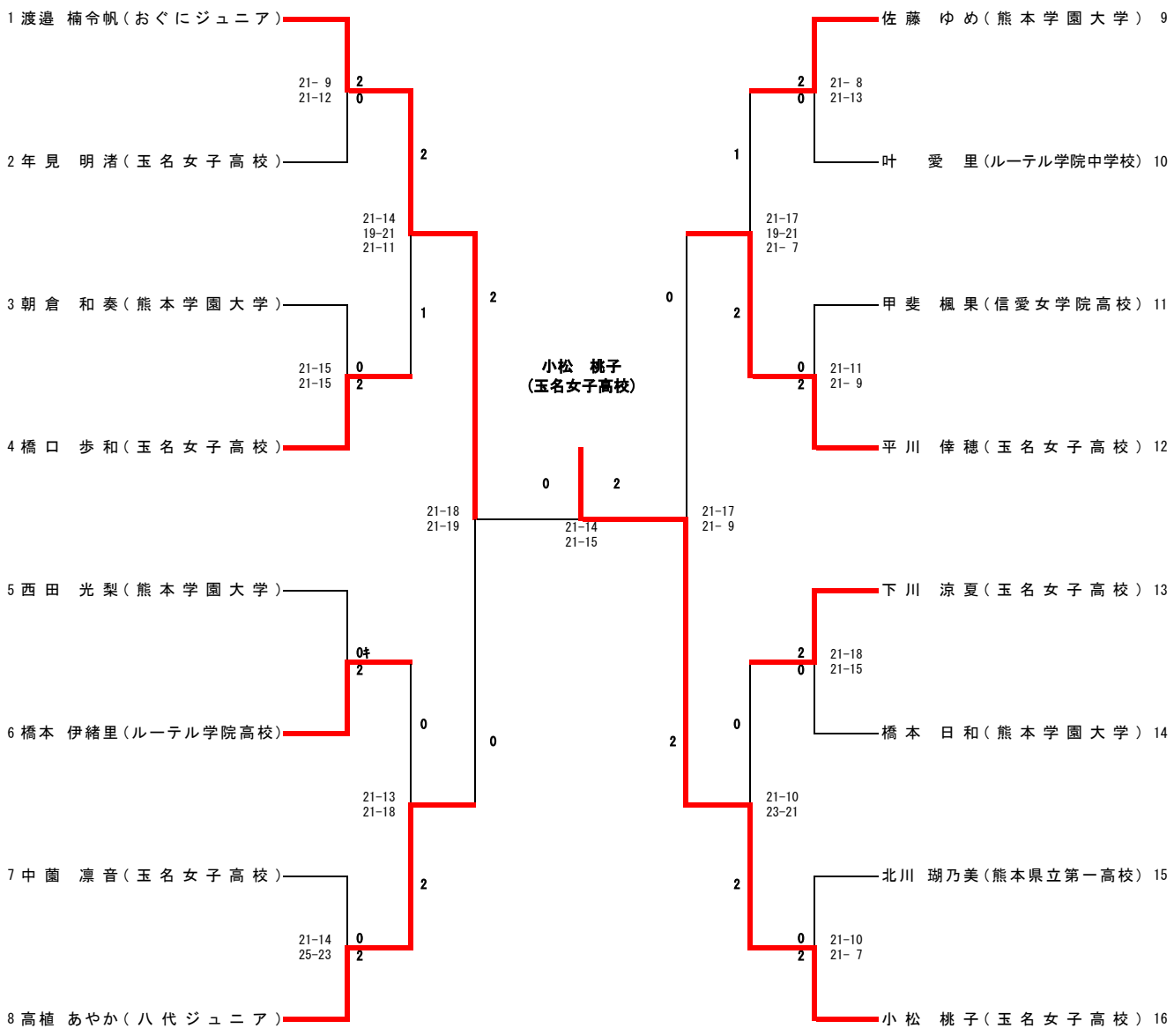
1 渡邉 楠令帆（おぐにジュニア）
2 年見 明渚（玉名女子高校）
3 朝倉 和奏（熊本学園大学）
4 橋口 歩和（玉名女子高校）
5 西田 光梨（熊本学園大学）
6 橋本 伊緒里（ルーテル学院高校）
7 中薗 凛音（玉名女子高校）
8 高植 あやか（八代ジュニア）
9 佐藤 ゆめ（熊本学園大学）
10 叶 愛里（ルーテル学院中学校）
11 甲斐 楓果（信愛女学院高校）
12 平川 倖穂（玉名女子高校）
13 下川 涼夏（玉名女子高校）
14 橋本 日和（熊本学園大学）
15 北川 瑚乃美（熊本県立第一高校）
16 小松 桃子（玉名女子高校）
21- 9
21-12
21-14
19-21
21-11
21-15
21-15
21-13
21-18
21-14
25-23
21- 8
21-13
21-17
19-21
21- 7
21-11
21- 9
21-18
21-15
21-10
23-21
21-10
21- 7
21-18
21-19
21-14
21-15
21-17
21- 9
小松 桃子
（玉名女子高校）

混合ダブルスＸＤ

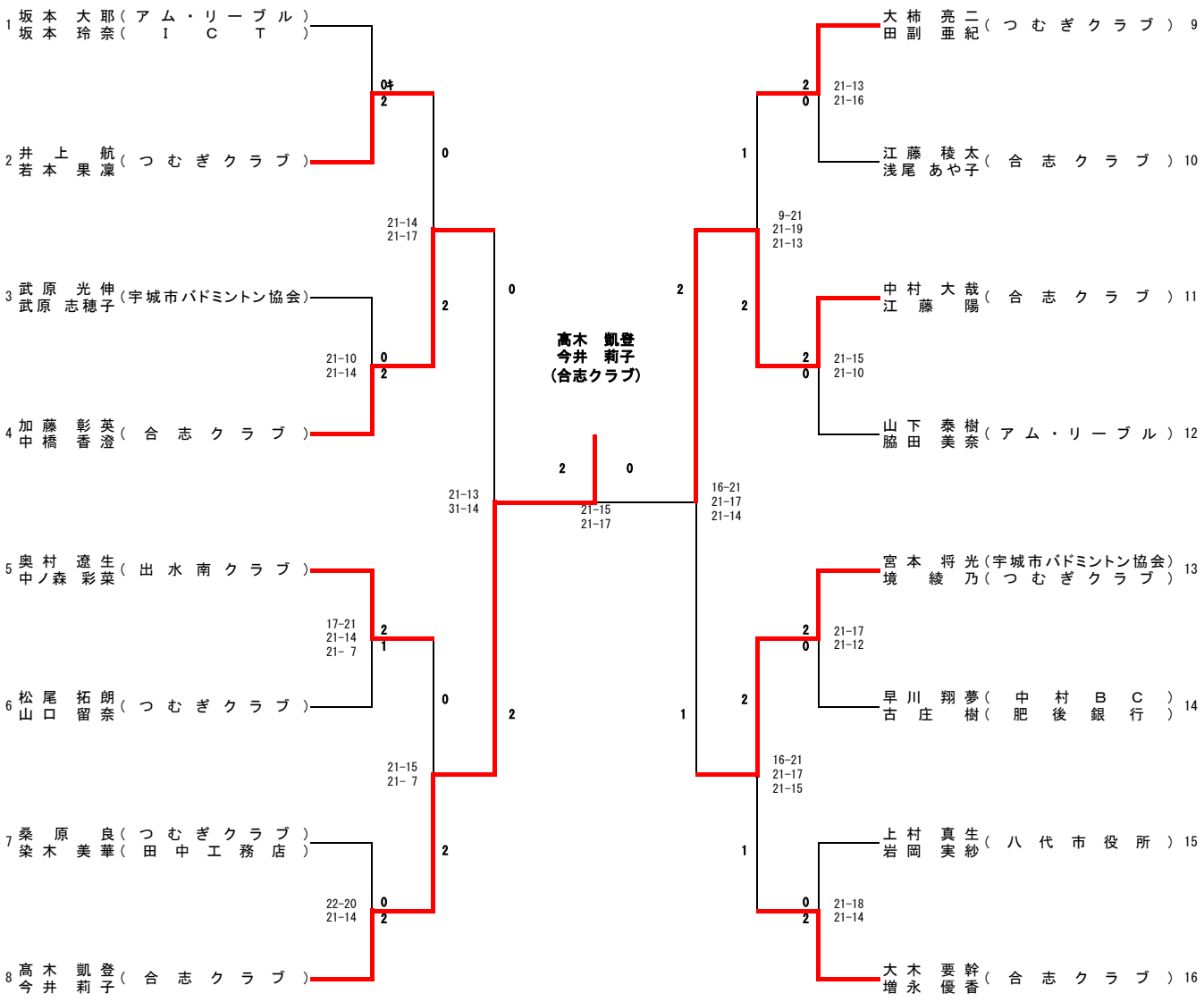
1 坂本 大耶（アム・リーブル）
坂本 玲奈（ＩＣＴ）
2 井上 航（つむぎクラブ）
3 武原 光伸（宇城市バドミントン協会）
武原 志穂子
4 加藤 彰英（合志クラブ）
中橋 香澄
5 奥村 遼生（出水南クラブ）
中ノ森 彩菜
6 松尾 拓朗（つむぎクラブ）
山口 留奈
7 桑原 良（つむぎクラブ）
染木 美華（田中工務店）
8 髙木 凱登（合志クラブ）
今井 莉子
9 大柿 亮二（つむぎクラブ）
田副 亜紀
10 江藤 稜太（合志クラブ）
浅尾 あや子
11 中村 大哉（合志クラブ）
江藤 陽
12 山下 泰樹（アム・リーブル）
脇田 美奈
13 宮本 将光（宇城市バドミントン協会）
境 綾乃（つむぎクラブ）
14 早川 翔夢（中村ＢＣ）
古庄 樹（肥後銀行）
15 上村 真生（八代市役所）
岩岡 実紗
16 大木 要幹（合志クラブ）
増永 優香
高木 凱登
今井 莉子
（合志クラブ）
0*
2
21-14
21-17
21-10
21-14
17-21
21-14
21- 7
21-15
21- 7
22-20
21-14
21-13
31-14
21-15
21-17
21-13
21-16
9-21
21-19
21-13
21-15
21-10
16-21
21-17
21-14
21-17
21-12
16-21
21-17
21-15
21-18
21-14